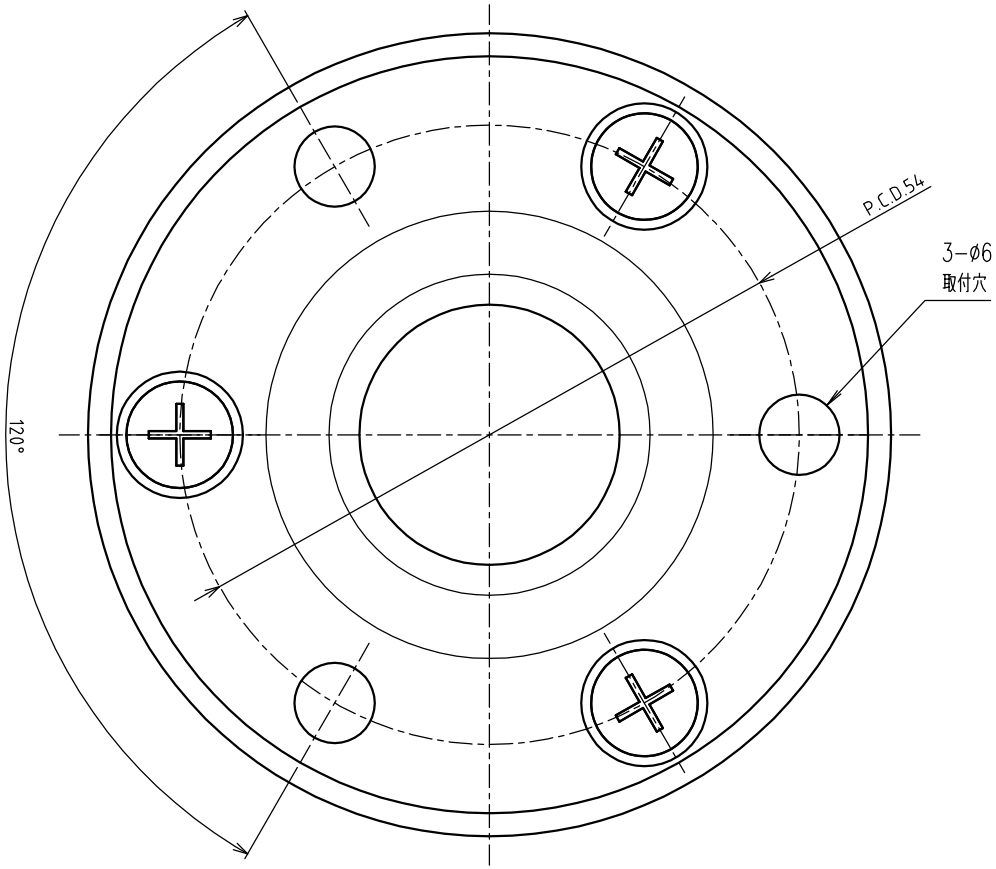

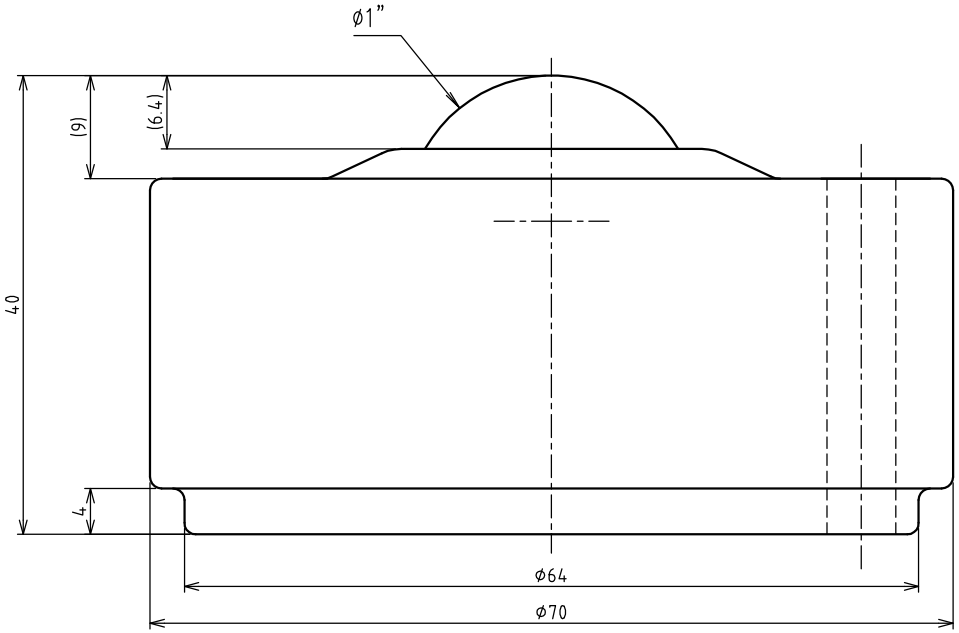

>概要

IS-S 型 ボールベアー

IS-25S 型

単位 = mm

>仕様

メインボールサイズ=φ1"(25.4mm)

自重= 0.9kg

使用荷重= 150kgf

本体= SUS420J2

メインボール= SUS440C

サブボール= SUS440C

キャップ= SUS304