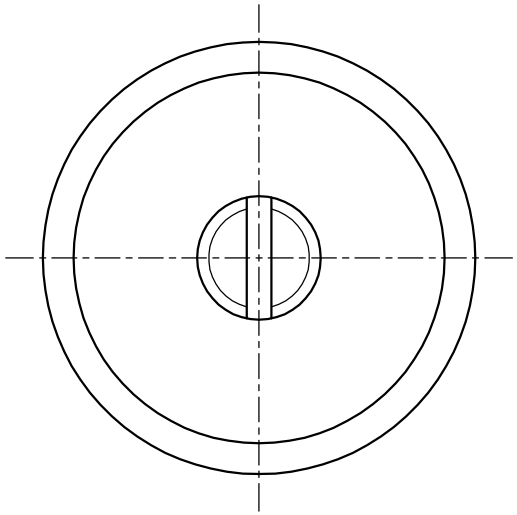

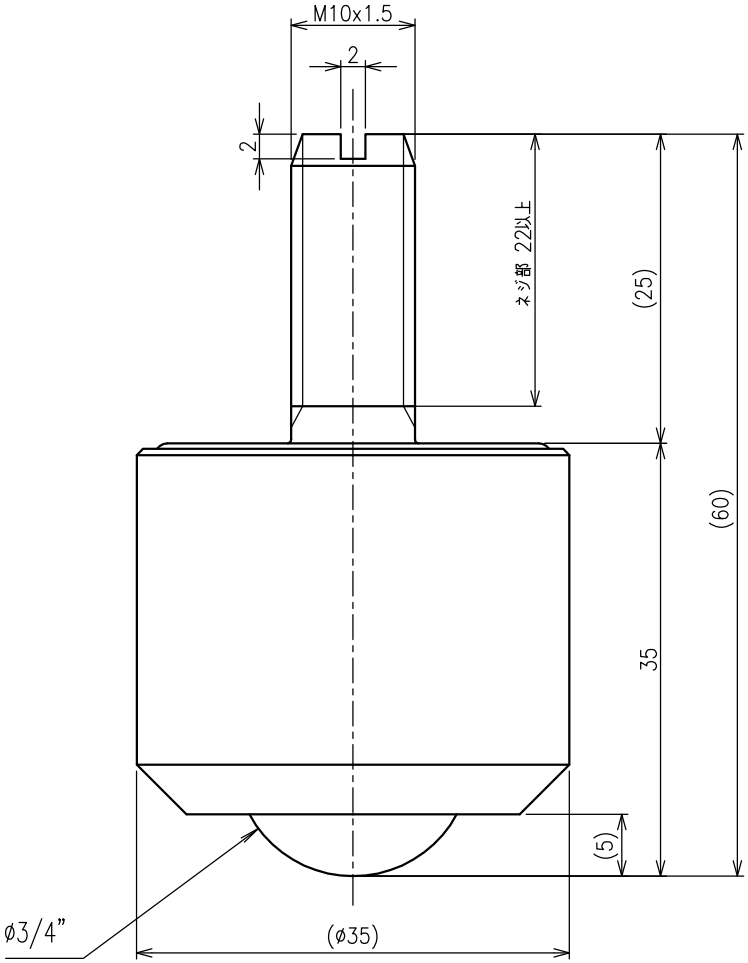


>概要

IK−NM 型 ネジ付ボールベアー

IK−19NM 型

単位 ＝ mm

>仕様

メインボールサイズ＝φ3/4"(19.05mm)

自重＝ 0.22kg

使用荷重＝ 60kgf

メインボール＝ SUJ2

サブボール＝ SUJ2

キャップ＝ S45C

受け皿＝ SCM415