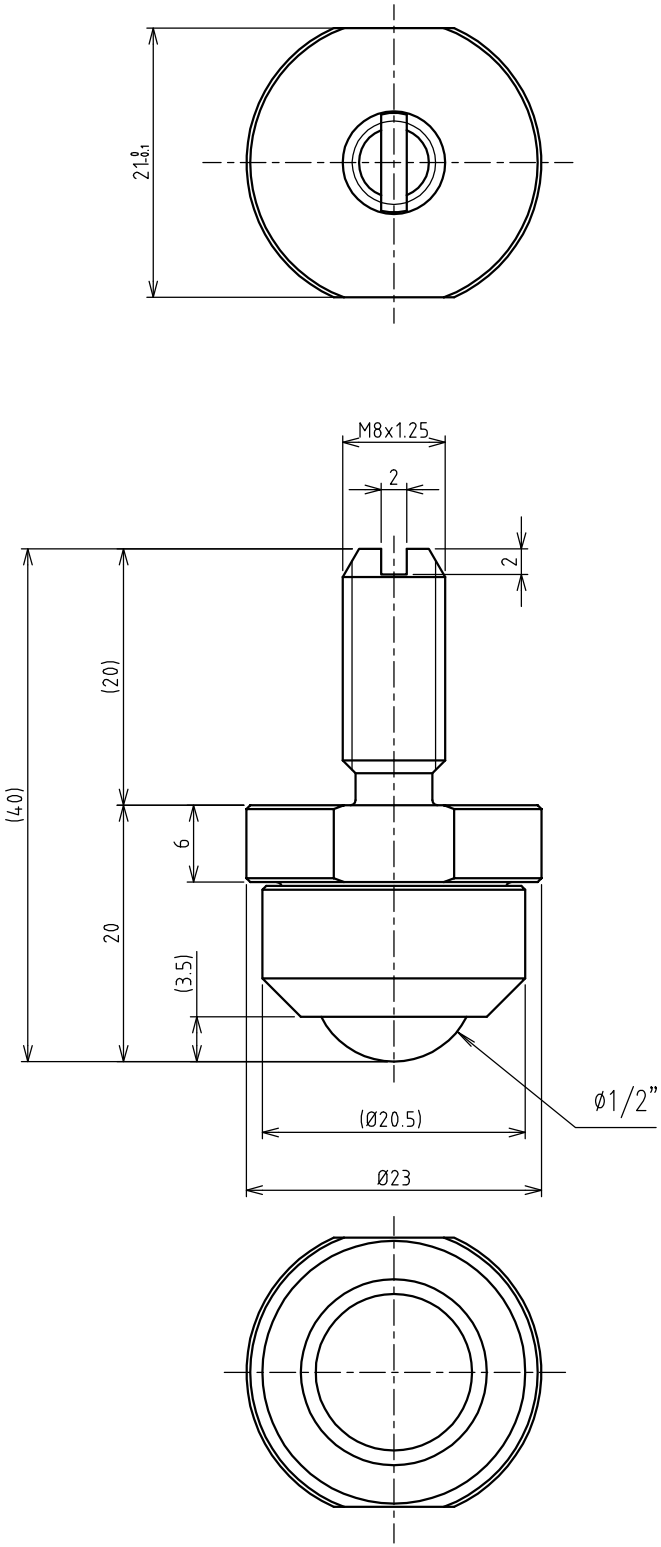

>概要
IK-SNM 型 ネジ付ボールベアー
IK-13SNM 型
単位 = mm

>仕様
メインボールサイズ=ø 1/2"(12.7mm)
自重= 0.07kg
使用荷重= 15kgf

ボールベアー 本体= SUS440C
メインボール= SUS440C
サブボール= SUS440C