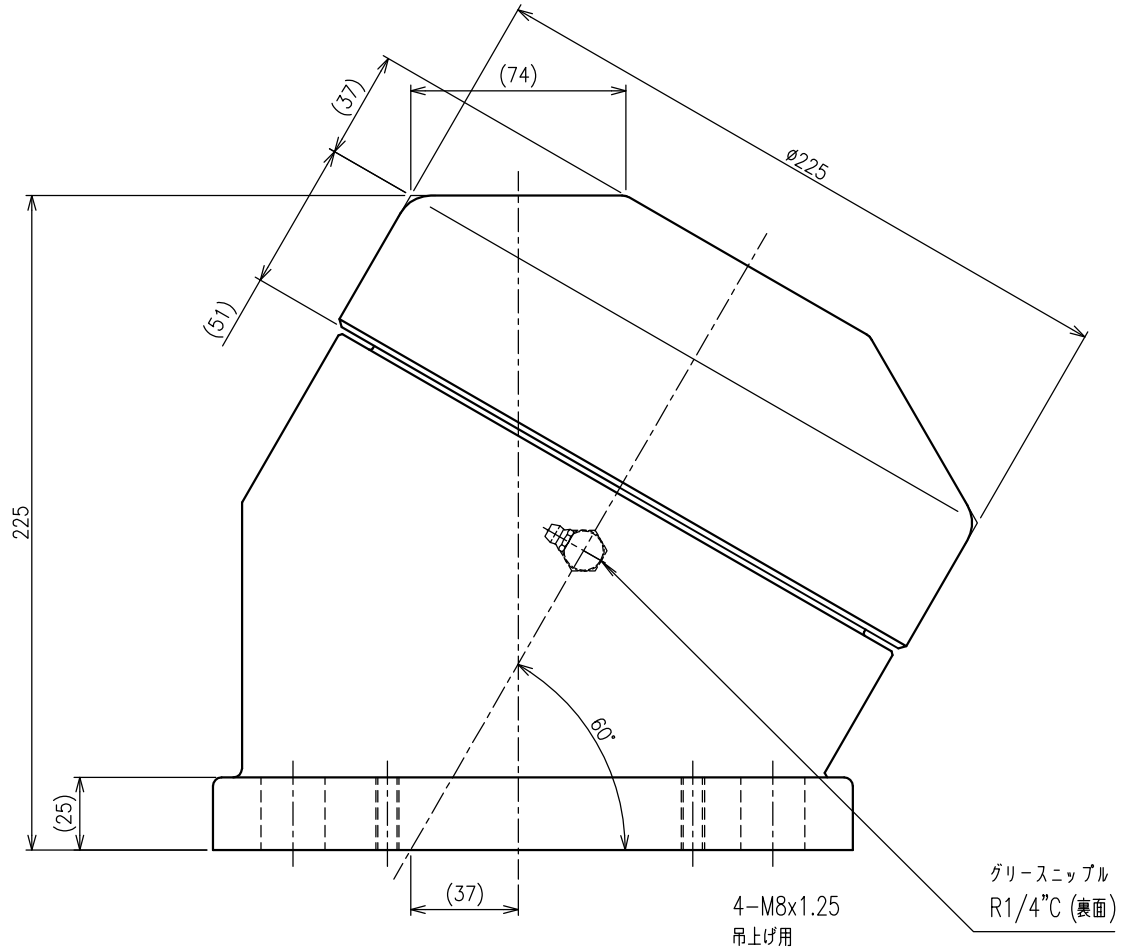

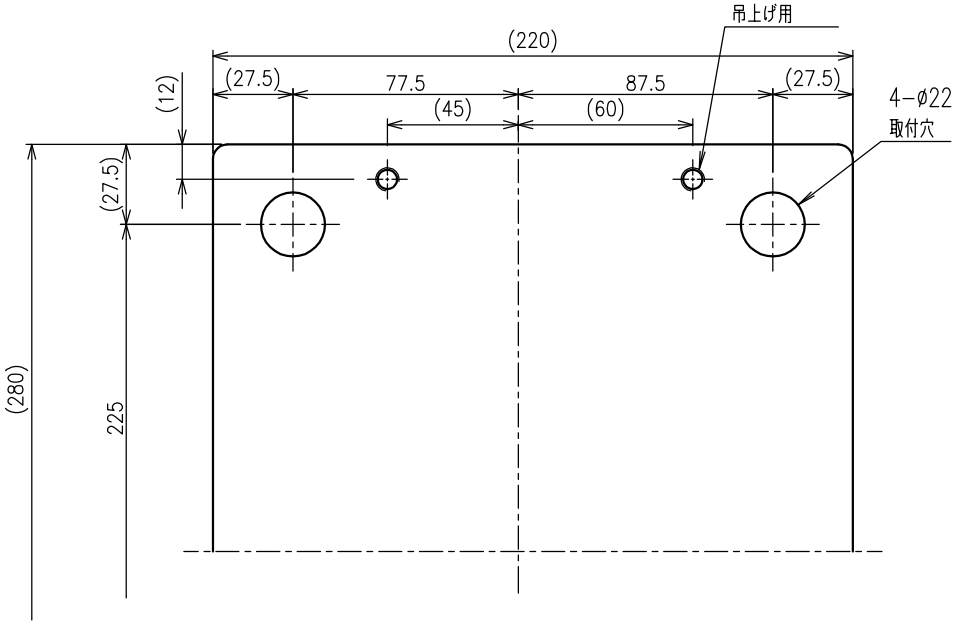

>概要
SW型 特殊車輪
SW-225-I 型
単位 = mm

>仕様
自重= 50kg
使用荷重= 2500kgf

頭部 = S45C (焼入)
本体= FC250