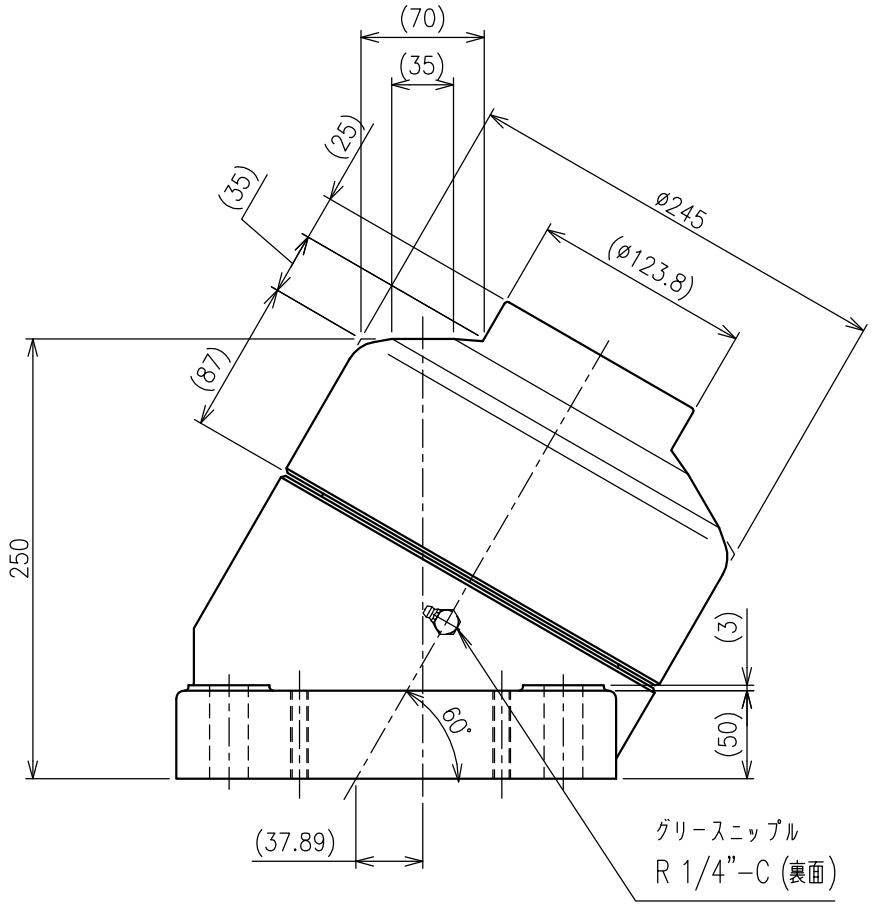

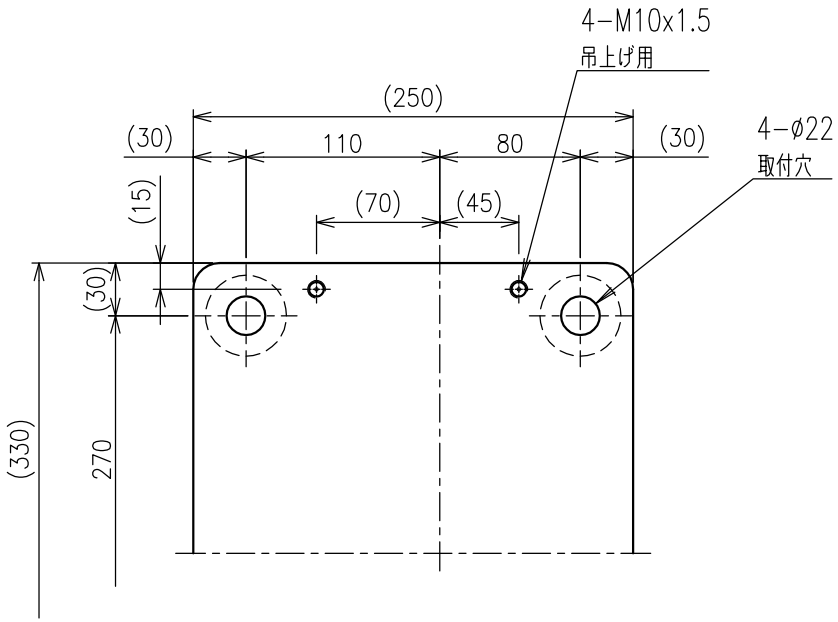

>概要
SW型 特殊車輪
SW-250-K 型
単位 = mm

>仕様
自重= 81kg
使用荷重= 5000kgf

頭部 = S45C (焼入)
本体= FC250